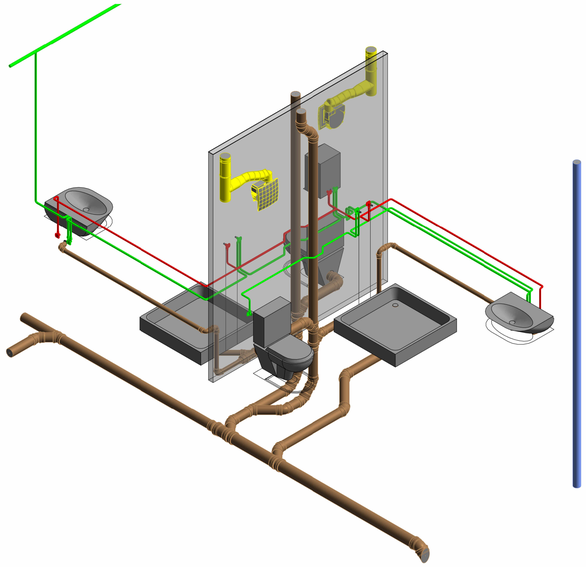

1 3D_Zimmer1

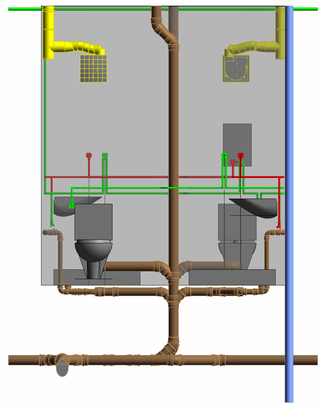

2 3D_Zimmer2

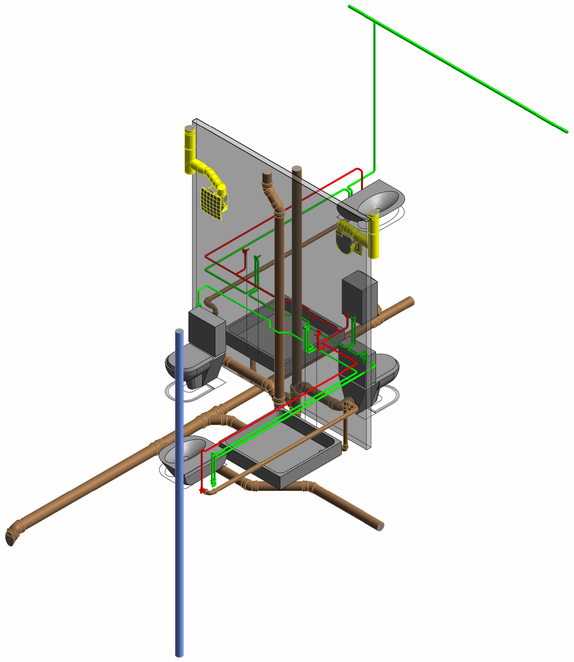

3 3D_Zimmer3

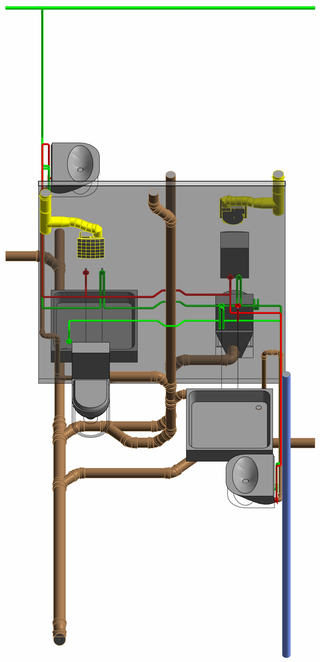

4 3D_Zimmer4

Gegebenheiten vor Ort sowie alle Maße sind am Bau zu prüfen!

Abweichungen sind mit der Bauleitung vor der Ausführung rechtzeiztig abzusprechen.

Bedenken gegen die geplante Ausführung, wie auch Unstimmigkeiten in Plänen und sonstigen Ausführungsunterlagen, sind mit der Bauleitung vor der Ausführung zu klären.

Änderungsvermerke

Index	Datum	Kurzbeschreibung	Gez.

Ausführungsplanung

Projekt	Lebenshilfe Kusel Bahnhofstraße 38-44 66869 Kusel
Planinhalt	Ansichten_Trennwand_Zimmer132/133
Bauherr	Dr. Uwe Budau GmbH & Co. KG Mackenrother Weg 5-9 55743 Idar-Oberstein
Architekt	Schmeer Ingenieur- und Planungsgesellschaft Neumühlerweg 67 66130 Saarbrücken-Güdingen
Fachplaner	R.U.M.-Plan Hauptstraße 8 55774 Baumholder info@rum-plan.de

Plannummer A01		Datum	Name
	Erstellt	31.08.2022	
Maßstab	Geprüft		
Projektnummer 10722	Dateiname	Neubau_Lebenshilfe_Kusel.rvt	